サニーデッキＳＷ（人工木材）ｔ３０×ｗ１４５

標準納まり図　　基本ピッチ：支持脚　９００×根太鋼　５００

・JIS A 5742　認定取得品（リサイクル材料含有区分90%以上（R90））
・エコマーク認定商品
・グリーン購入法特定調達品目
・抗菌仕様
・水抜きスリット付

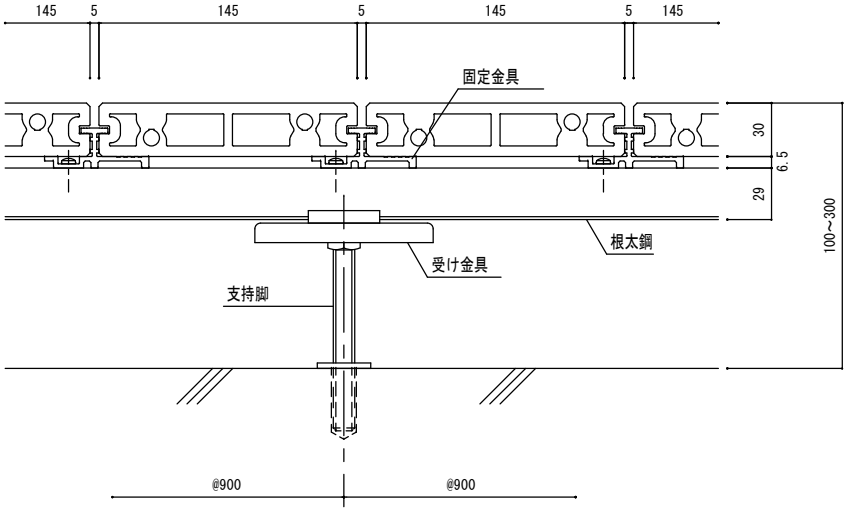

（支持脚ピッチ）

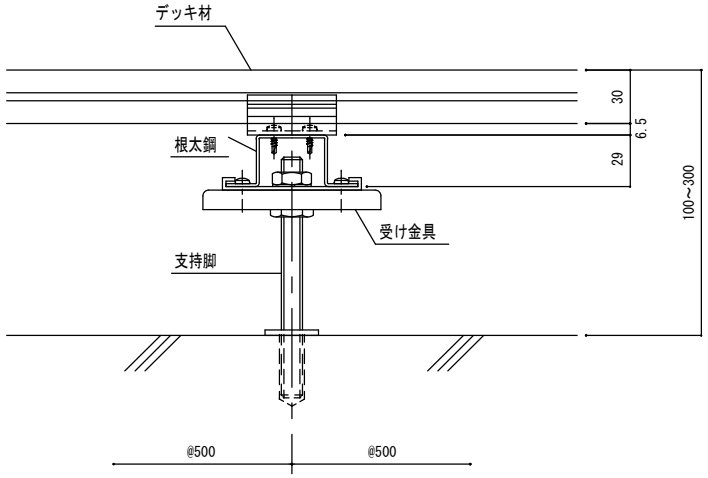

（根太ピッチ）