標準脚

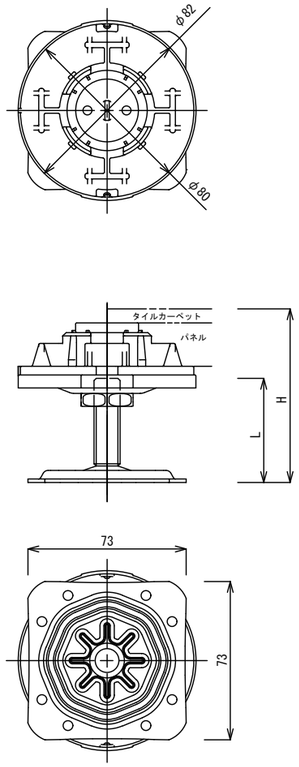

品　番	床高さH	調整代	L
標準　FX2　H50	50	47～59 ※	38
標準　FX2　H60	60	54～66	
標準　FX2　H70	70	60～76	48
標準　FX2　H80	80	70～86	58

※H50のみ表面仕上げ材を含まない床高さ設定

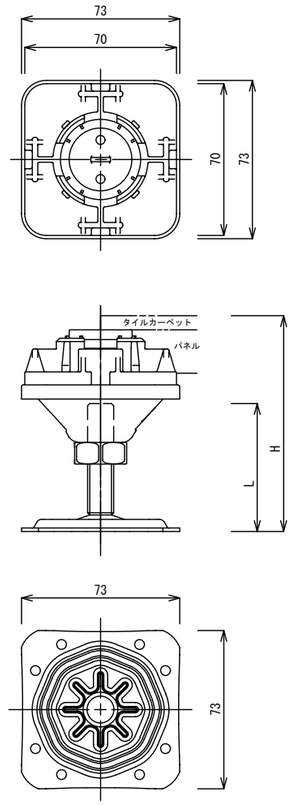

品　番	床高さH	調整代	L
標準　FX2　H90	90	80～118	68
標準　FX2　H100	100		
標準　FX2　H110	110	90～128	78
標準　FX2　H120	120	100～138	88
標準　FX2　H130	130	110～148	98
標準　FX2　H140	140	120～158	108
標準　FX2　H150	150	130～168	118
標準　FX2　H160	160	140～178	128
標準　FX2　H170	170	150～188	138
標準　FX2　H180	180	160～198	148
標準　FX2　H190	190	170～208	158
標準　FX2　H200	200	180～218	168

平脚

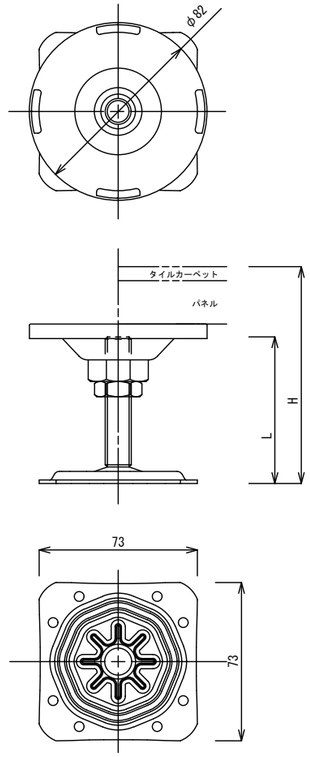

品　番	床高さH	調整代	L
標準　FX2B　H50	50	44～58 ※	38
標準　FX2B　H60	60	51～65	
標準　FX2B　H70	70	61～75	48

※H50のみ表面仕上げ材を含まない床高さ設定

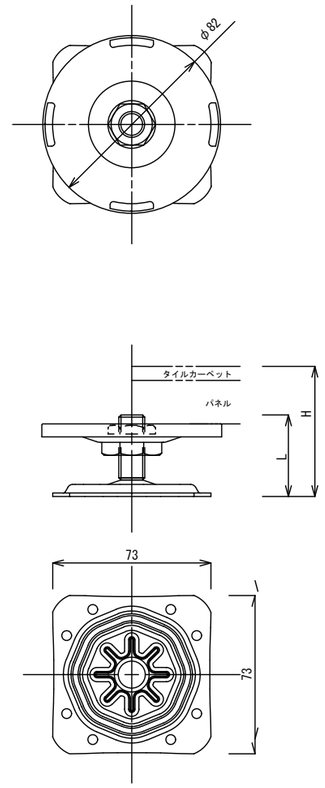

品　番	床高さH	調整代	L
標準　FX2B　H80	80	69～94	48
標準　FX2B　H90	90	71～104	58
標準　FX2B　H100	100	81～114	68
標準　FX2B　H110	110	91～124	78
標準　FX2B　H120	120	101～134	88
標準　FX2B　H130	130	111～144	98
標準　FX2B　H140	140	121～154	108
標準　FX2B　H150	150	131～164	118
標準　FX2B　H160	160	141～174	128
標準　FX2B　H170	170	151～184	138
標準　FX2B　H180	180	161～194	148
標準　FX2B　H190	190	171～204	158
標準　FX2B　H200	200	181～214	168