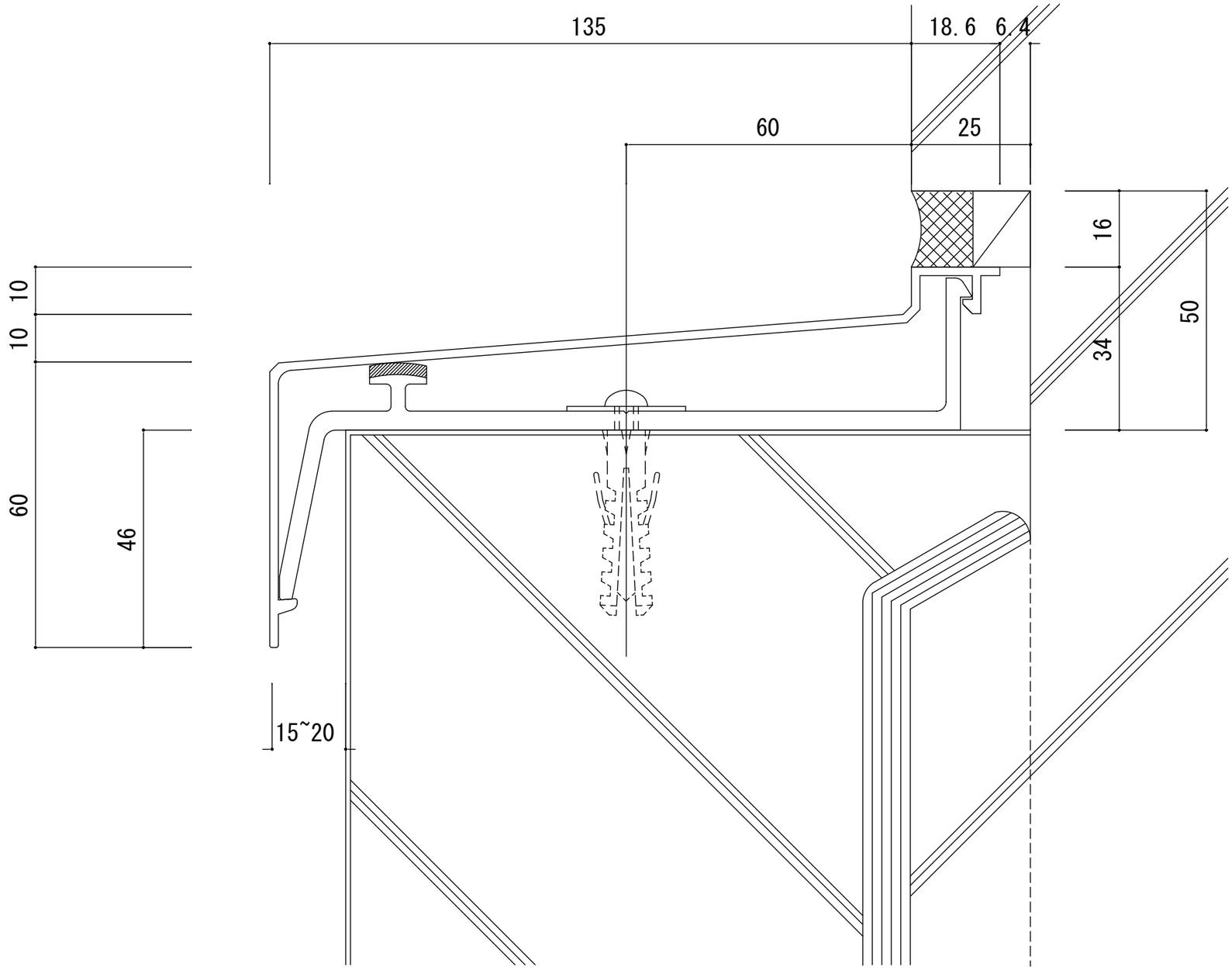
135
18.6
6.4
60
25
16
50
34
10
10
60
46
15~20