三洋工業株式会社

符号	年 月 日	訂　正　事　項	担当	検印
1				
2				

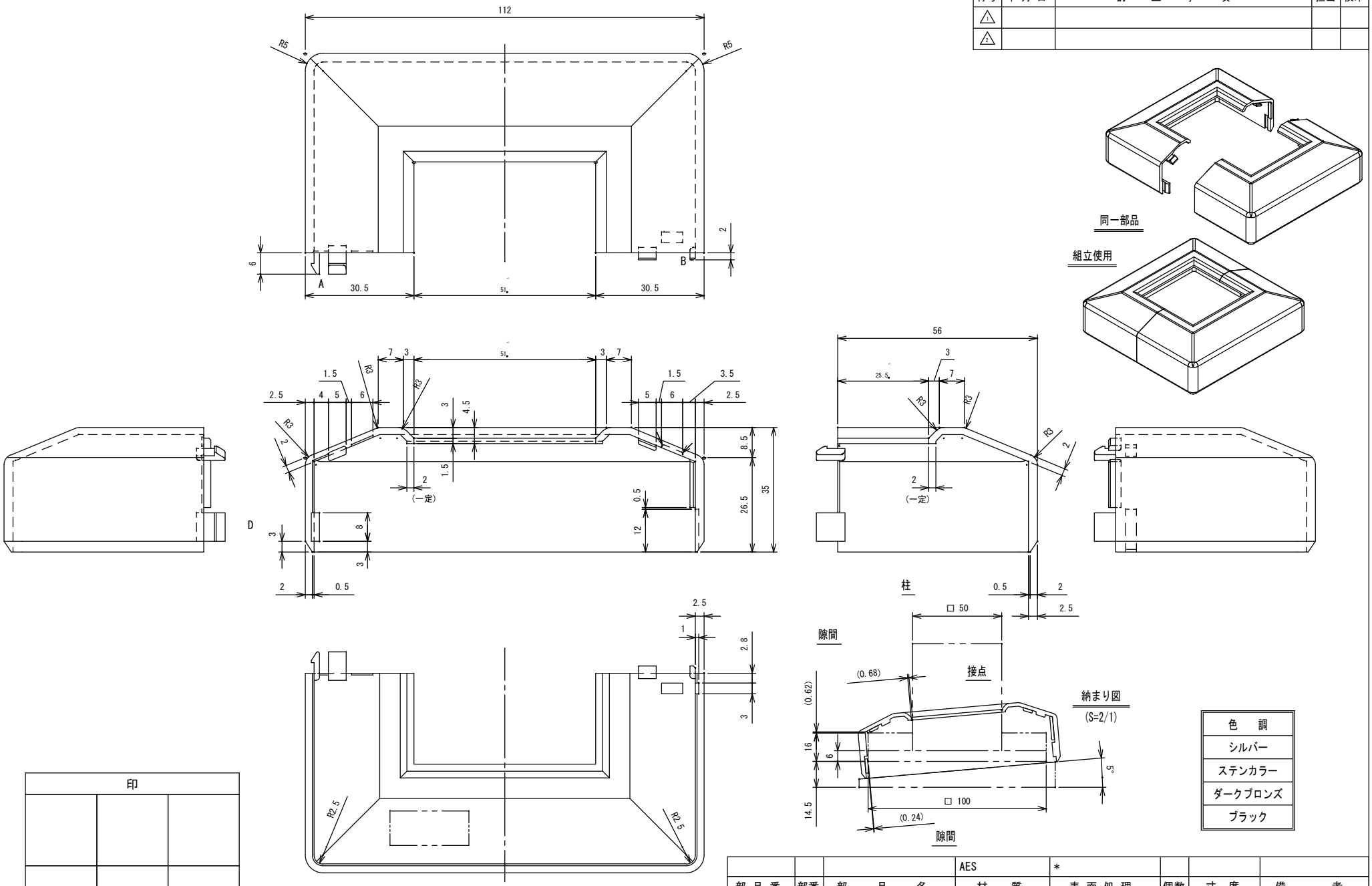

品番、材質文字(凸0.3)

色　調
シルバー
ステンカラー
ダークブロンズ
ブラック

印		

部品番	部番	部品名	材質	表面処理	個数	寸度	備考
			AES	*			

尺度	1/1	(2/)1	(1/)2	関連図		作成日	'11・06・14
製図	本間	設計	本間	検図		名称	ベースポストカバーAES
左右勝手(有・無)○ ~~本図は(左・右)勝手を示す~~						品番	検討図 案E2

1/1