SL−400U

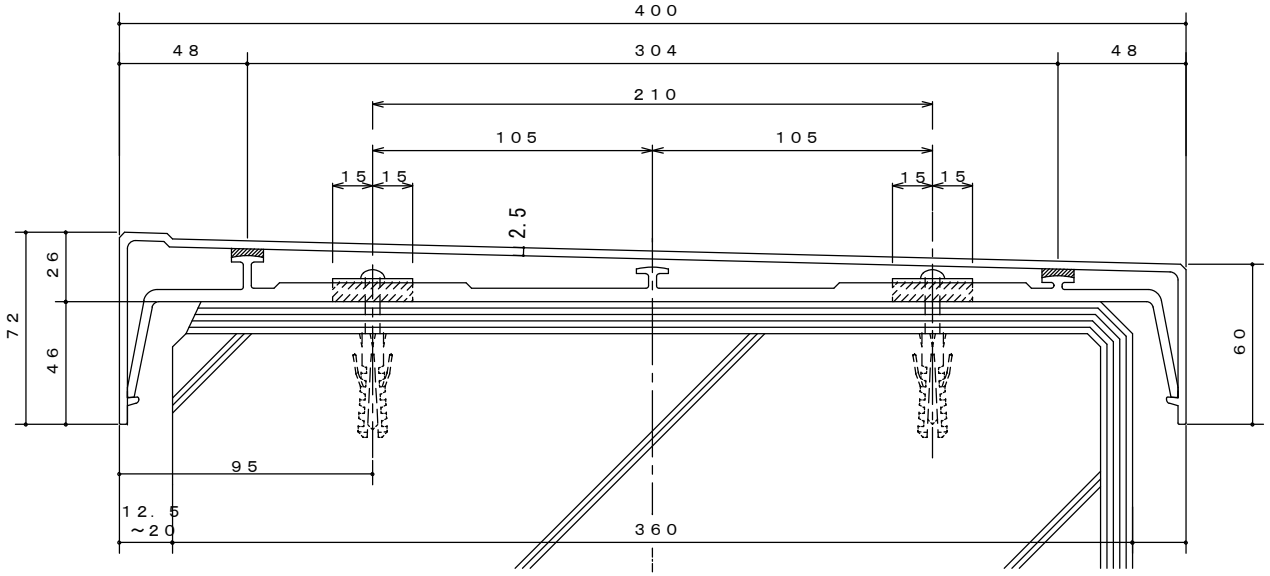
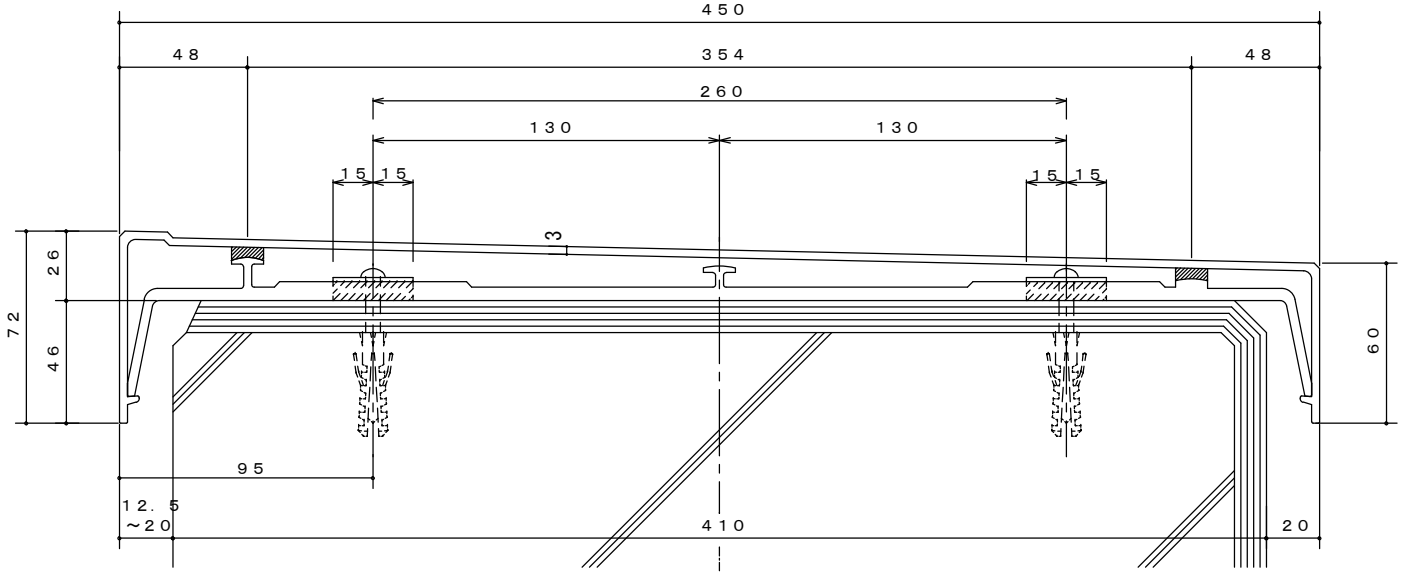
SL−450K