（ステンレス２００タイプ）

◇天井ー天井（２００ＵＵ－Ｓ）　Ｓ＝１／５

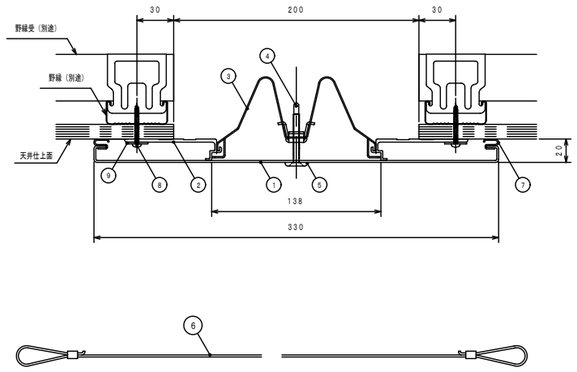

	部材名称	規　格	定　尺（mm）	使用数量	単位
1	ＫＫキャップ（Ｃ）Ｓ		３０００	１	本
2	ＫＫフレーム（Ｃ）		３０００	２	〃
3	Ｗスプリング（Ｃ）			６	個
4	ステン段付ビス	皿Ｍ５×６０		６	本
5	ロゼットワッシャー			６	個
6	落下防止ワイヤー			２	本
7	ガスケットＫ		３０００	２	〃
8	ステンタッピンねじ	なべ４×３０		１２	〃
9	ステンワッシャー	１．５×１８×４．５穴		１２	枚

注）　ガスケットＫはＫＫキャップ（Ｃ）Ｓにセット済み。

（ステンレス２００タイプ）

◇天井コーナー（２００ＵＣ－Ｓ）　Ｓ＝１／５

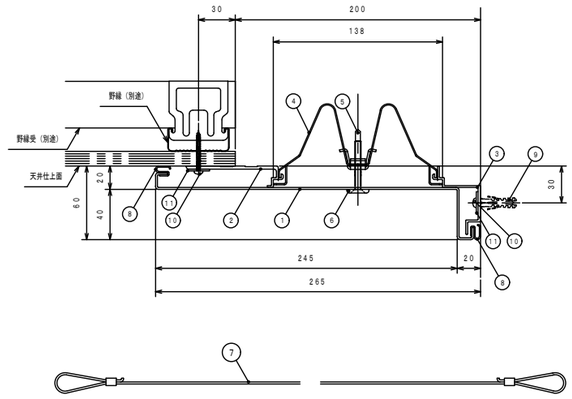

	部材名称	規　格	定　尺（mm）	使用数量	単位
1	ＫＣキャップ（Ｄ）Ｓ		３０００	１	本
2	ＫＫフレーム（Ｃ）		３０００	１	〃
3	ＫＣ壁フレーム（Ｄ）		３０００	１	〃
4	Ｗスプリング（Ｃ）			６	個
5	ステン段付ビス	皿Ｍ５×６０		６	本
6	ロゼットワッシャー			６	個
7	落下防止ワイヤー			２	本
8	ガスケットＫ		３０００	２	〃
9	アンカープラグ	フィッシャープラグ　Ｓ６		６	〃
１０	ステンタッピンねじ	なべ４×３０		１２	〃
１１	ステンワッシャー	１．５×１８×４．５穴		１２	枚

注）　ガスケットＫはＫＣキャップ（Ｄ）Ｓにセット済み。