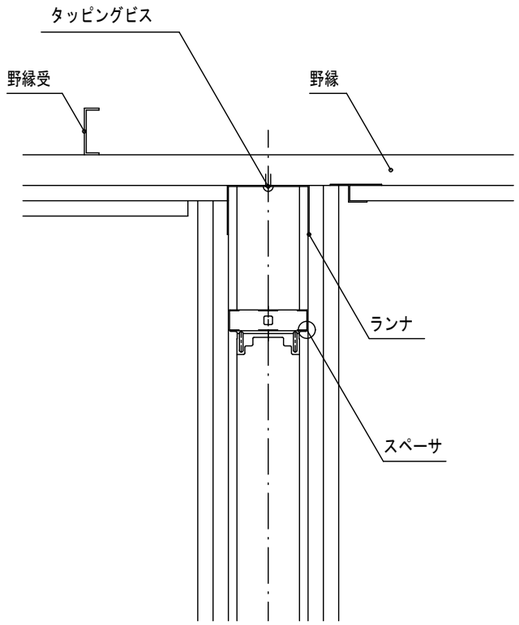
タッピングビス
野縁受
野縁
ランナ
スペーサ

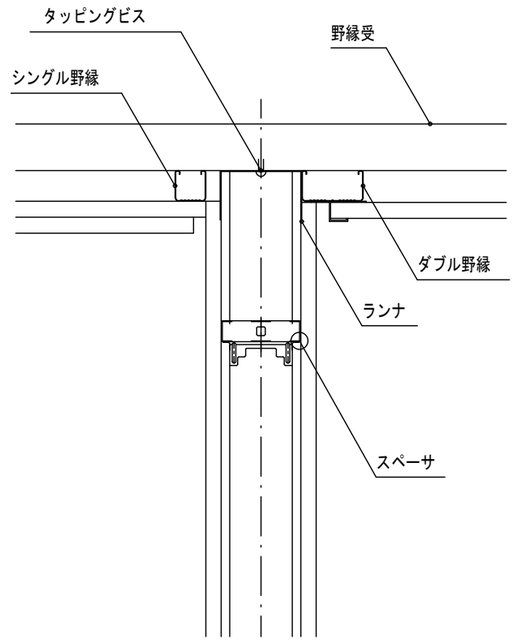
タッピングビス
野縁受
シングル野縁
ダブル野縁
ランナ
スペーサ