CKWA4545 クリップ固定納まり図（S:1/12）

(単位：mm)

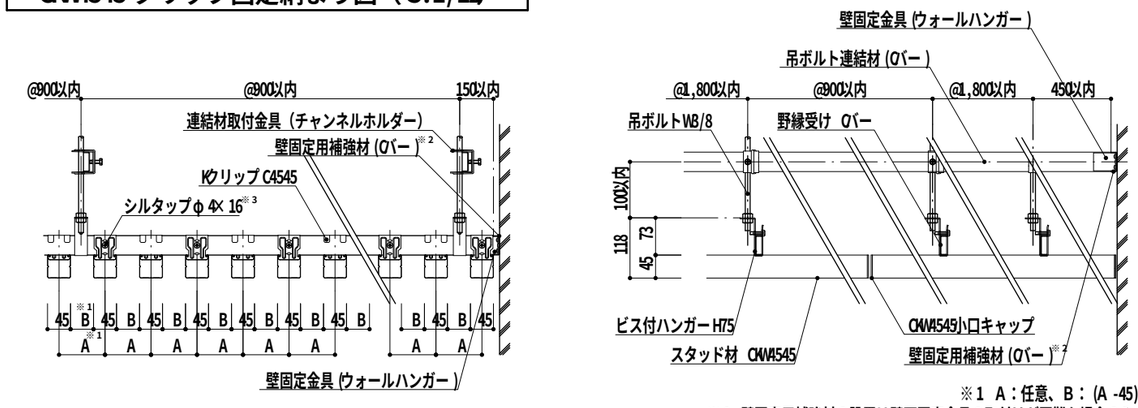

※1 A：任意、B：(A -45)
※2 壁固定用補強材の設置は壁面固定金具の取付けが困難な場合のみ
※3 クリップはシルタップ固定推奨（※クリップのV掛けも可）

CKS4540 耐風圧クリップ固定納まり図（S:1/12）

(単位：mm)

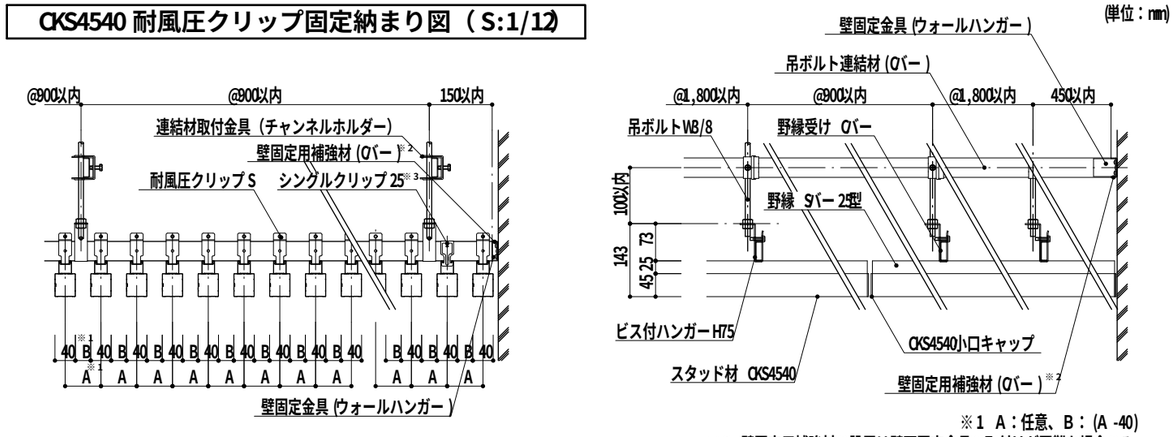

※1 A：任意、B：(A -40)
※2 壁固定用補強材の設置は壁面固定金具の取付けが困難な場合のみ
※3 ルーバークリアランスが狭い場合のみ

CKS4540 クリップ固定納まり図（S:1/12）

(単位：mm)

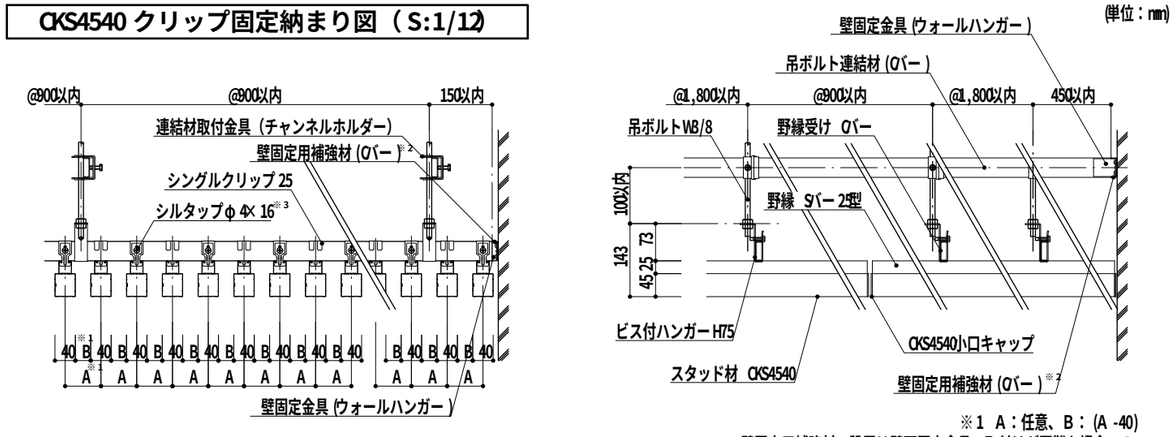

※1 A：任意、B：(A -40)
※2 壁固定用補強材の設置は壁面固定金具の取付けが困難な場合のみ
※3 クリップはシルタップ固定推奨（※クリップのV掛けも可）

CKS9045 耐風圧クリップ固定納まり図（S:1/12）

(単位：mm)

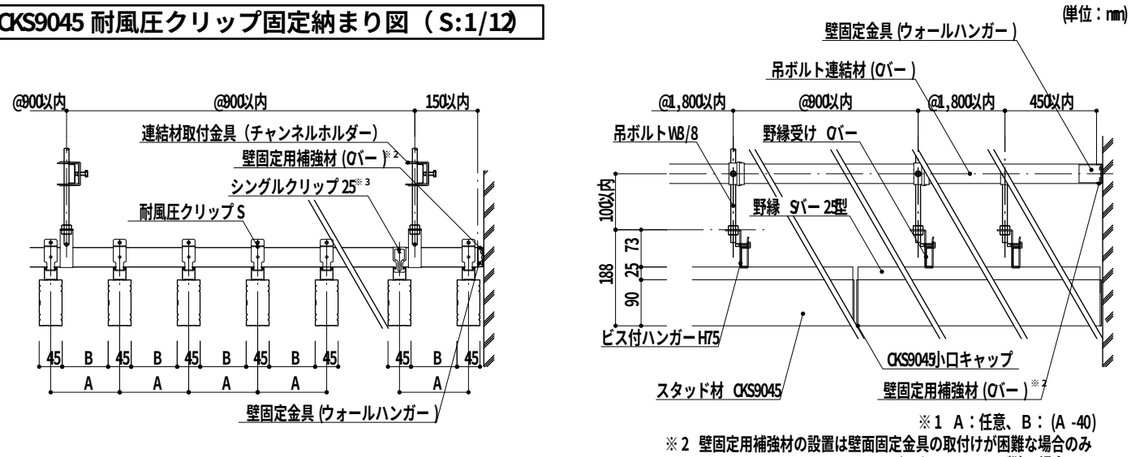

※1 A：任意、B：(A -40)
※2 壁固定用補強材の設置は壁面固定金具の取付けが困難な場合のみ
※3 ルーバークリアランスが狭い場合のみ

CKS9045 クリップ固定納まり図（S:1/12）

(単位：mm)

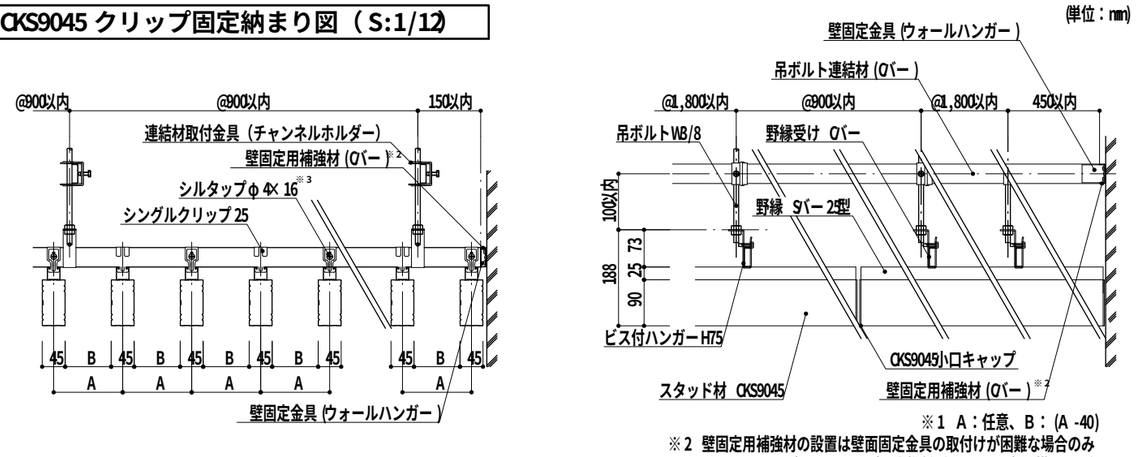

※1 A：任意、B：(A -40)
※2 壁固定用補強材の設置は壁面固定金具の取付けが困難な場合のみ
※3 クリップはシルタップ固定推奨（※クリップのV掛けも可）

符号	年月日	訂正記事	訂正者	部番	部品名	材料	重量	備考
△								
△								
△								
△								
△								
△								

作成日				2022.02.03			
尺度	1/12	図法	三角法	単位	mm	員数	
承認		審査		製図		設計	

三洋工業株式会社

図名	木目調鋼製スタッド WOCSS 天井ルーバー標準納まり図②
図番	