・部材一覧

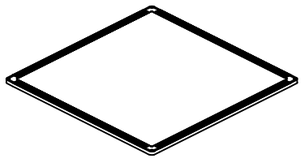

LLDパネルライト

サイズ：595×595×t10

○標準タイプ　型式
- ・EF331-58FC-1(D)
- ・EF331-58DC-1(D)
- ・EF331-58BC-1(D)

○高輝度タイプ　型式
- ・EF331-83FC-1(D)
- ・EF331-83DC-1(D)
- ・EF331-83BC-1(D)

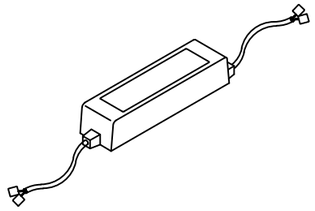

電源BOX

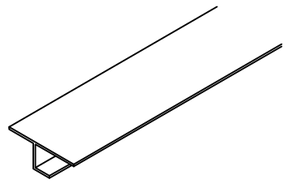

見切り材

（参考）㈱創建　製
- ・VME-6　・VZT-6　・VME-12　・VZT-12
- ・VME-9　・VZT-6　・VME-15　・VZT-15

・納まり図

〈配線用開口処理 例〉

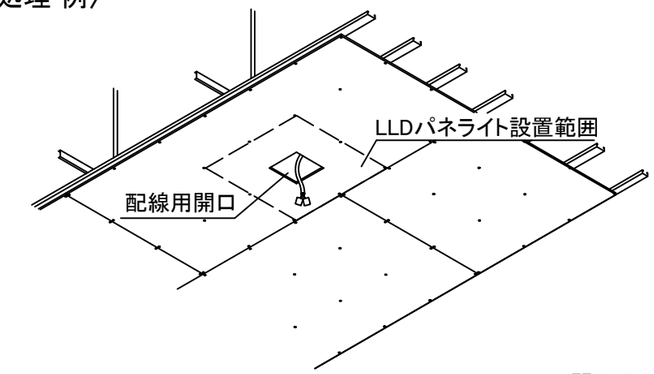

※開口の目安:180mm×180mm

・納まり図

〈断面納まり例〉

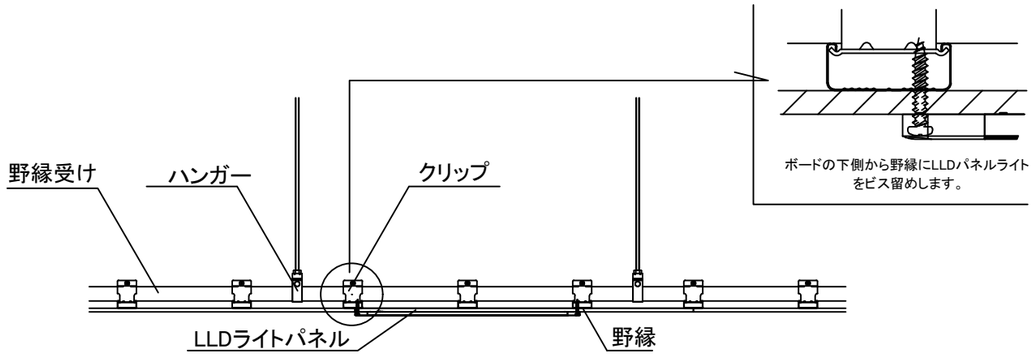

（野縁受け方向）

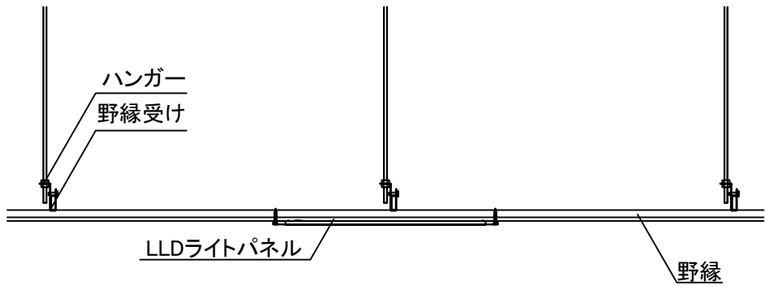

（野縁受け直交方向）

〈平面納まり例〉

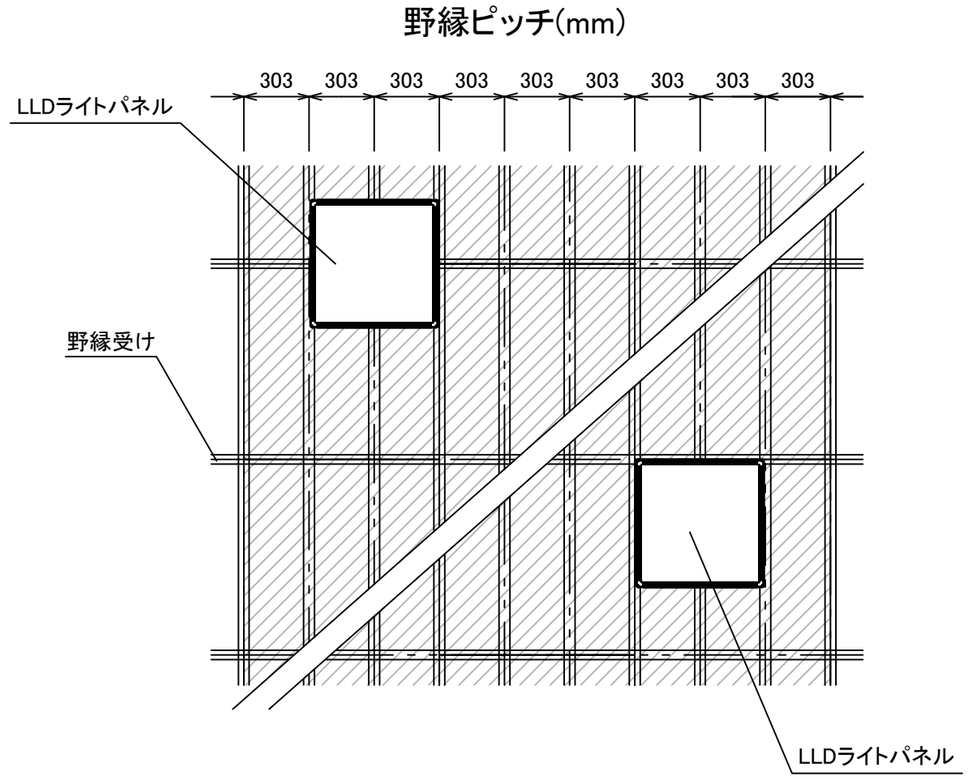

※天井下地は、所定の施行要領にしたがって設置してください。
※電源の取付けは電源配置計画に則り、設備工事として適切に設置してください。

符号	年月日	訂正記事	訂正者	部番	部品名	材料	重量	備考
△								
△								
△								
△								
△								
△								

作成日				2021.12.16			
尺度	／	図法	三角法	単位	mm	員数	
承認		審査		製図		設計	

三洋工業株式会社

図名	SZパネルライトシステム（通常タイプ）
図番	