方立・躯体笠木・一段笠木・パネル(A)

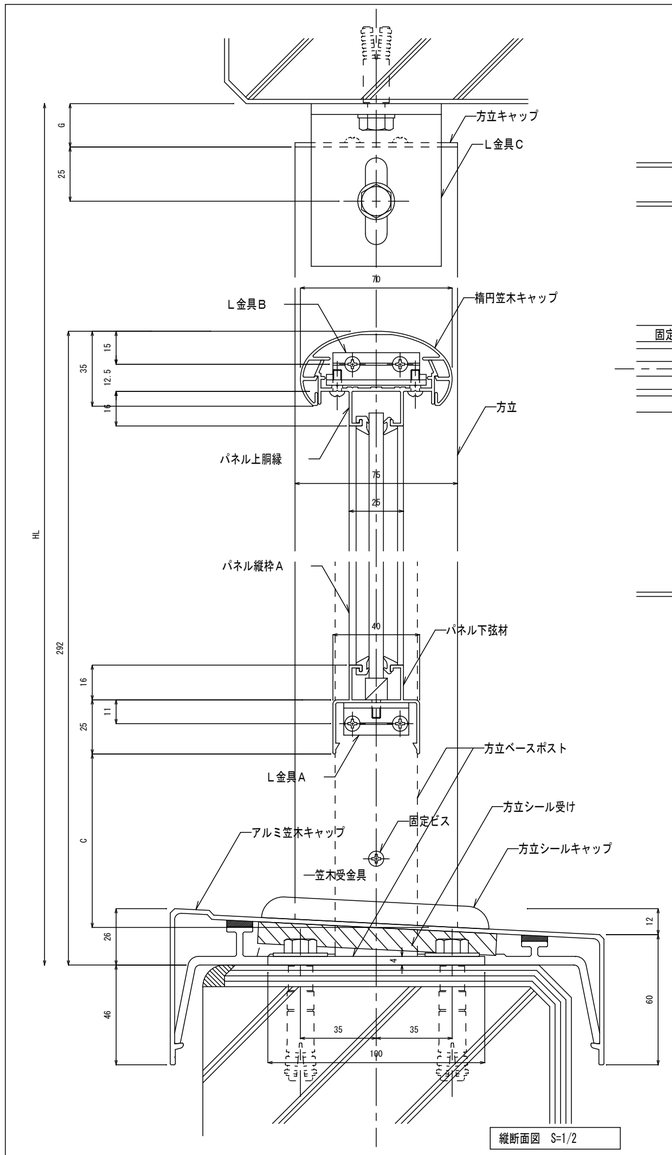

縦断面図 S=1/2

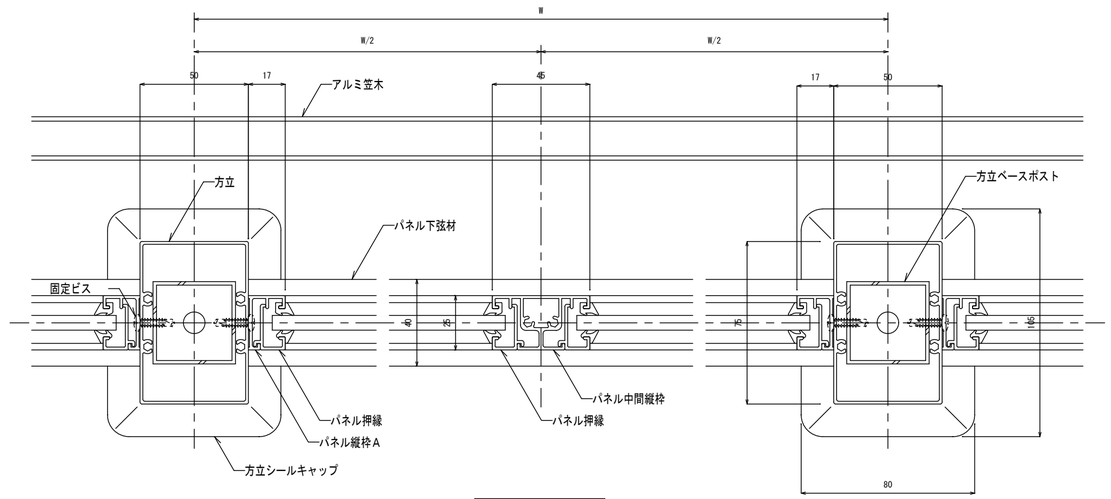

横断面図 S=1/2

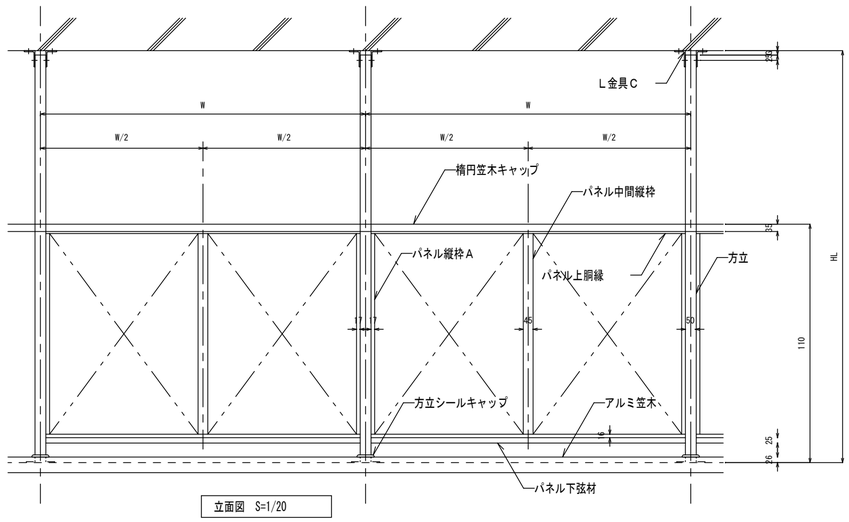

立面図 S=1/20

C： 90mm未満
G： 20mm
(調整幅 ±10mm)
H： 1100mm以下
W： 1500mm以下

商品名称	トップレール６０Ｄ	図 名	方立・躯体笠木・一段笠木・パネル(A) 断面図	S=1/2	三洋工業株式会社	検図	製図	担当	図 番	日 付
		図 名	同 立面図	S=1/20					60D-17	2005年10月1日