トップレール60A　方立支持1段・格子

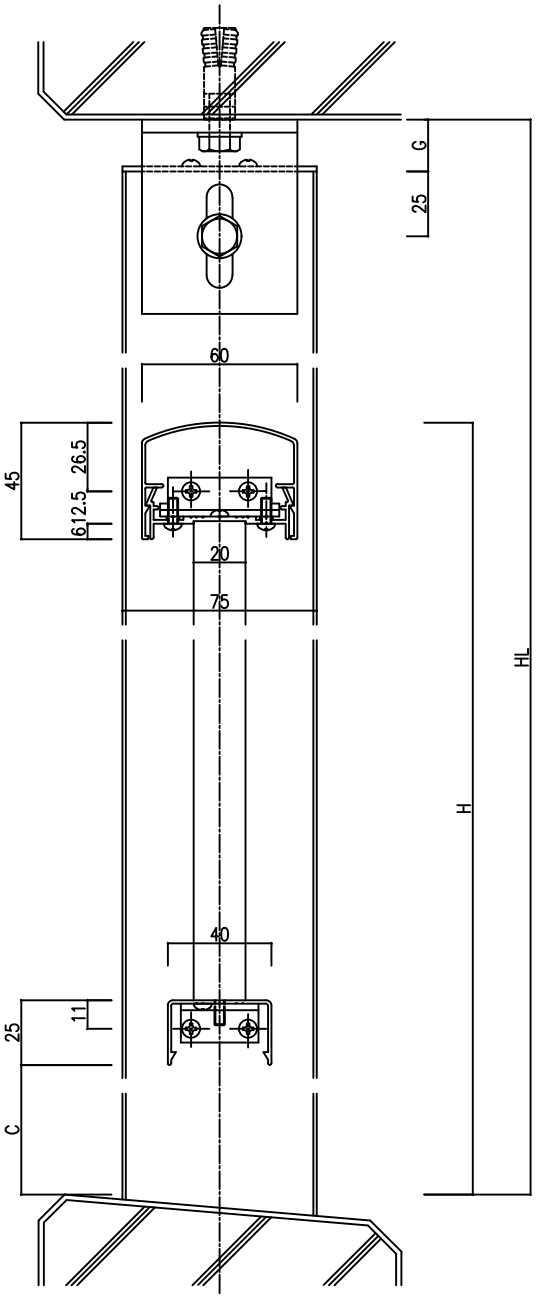

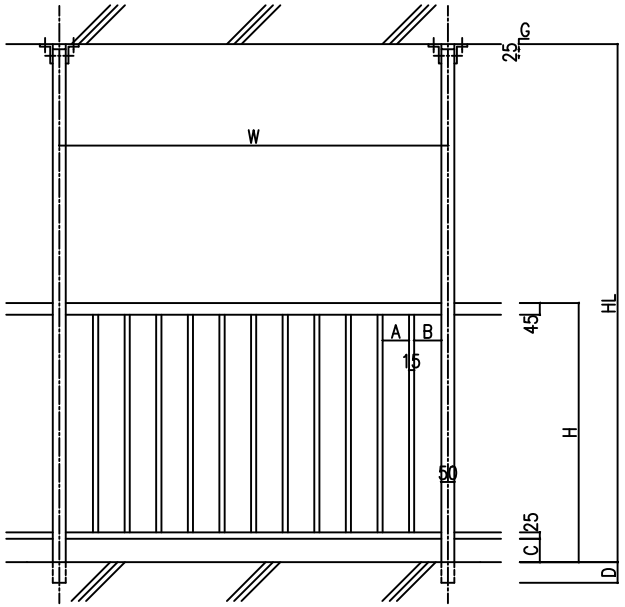
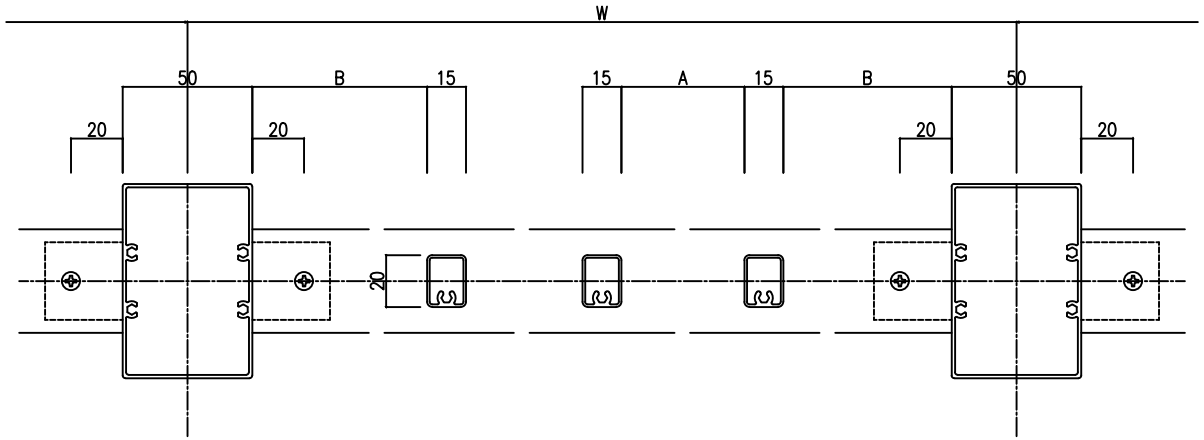
A: 110未満
B: 110未満
C: 90未満
D: 80以上
G: 20