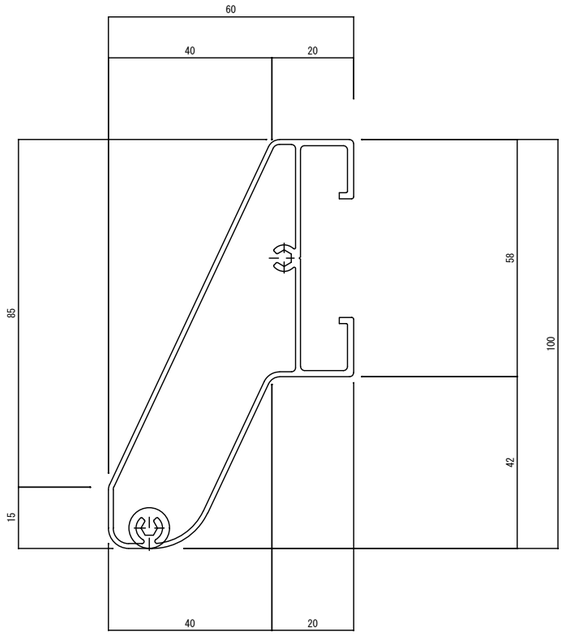

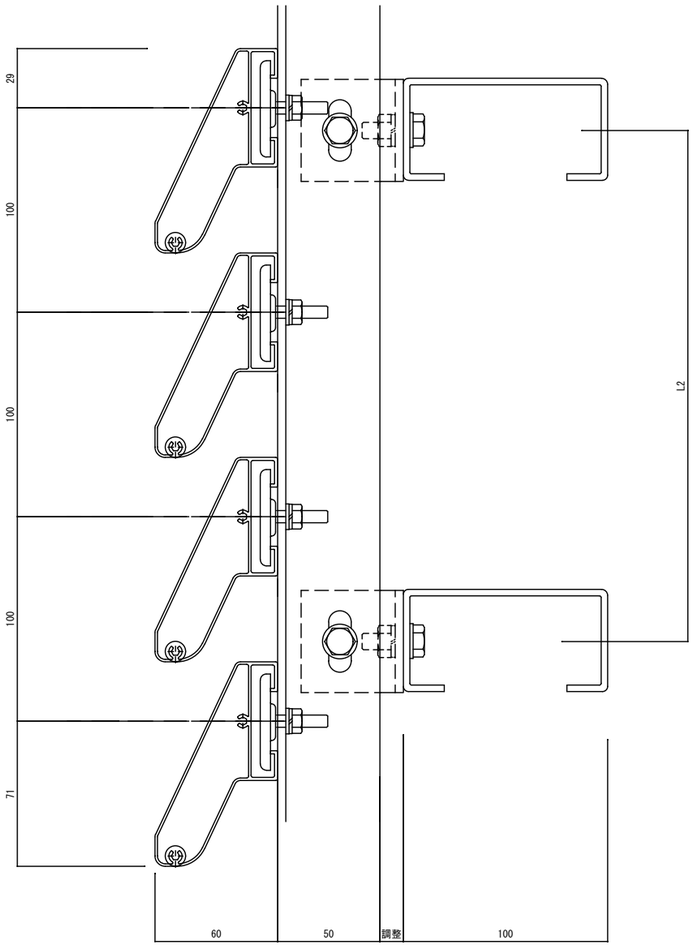

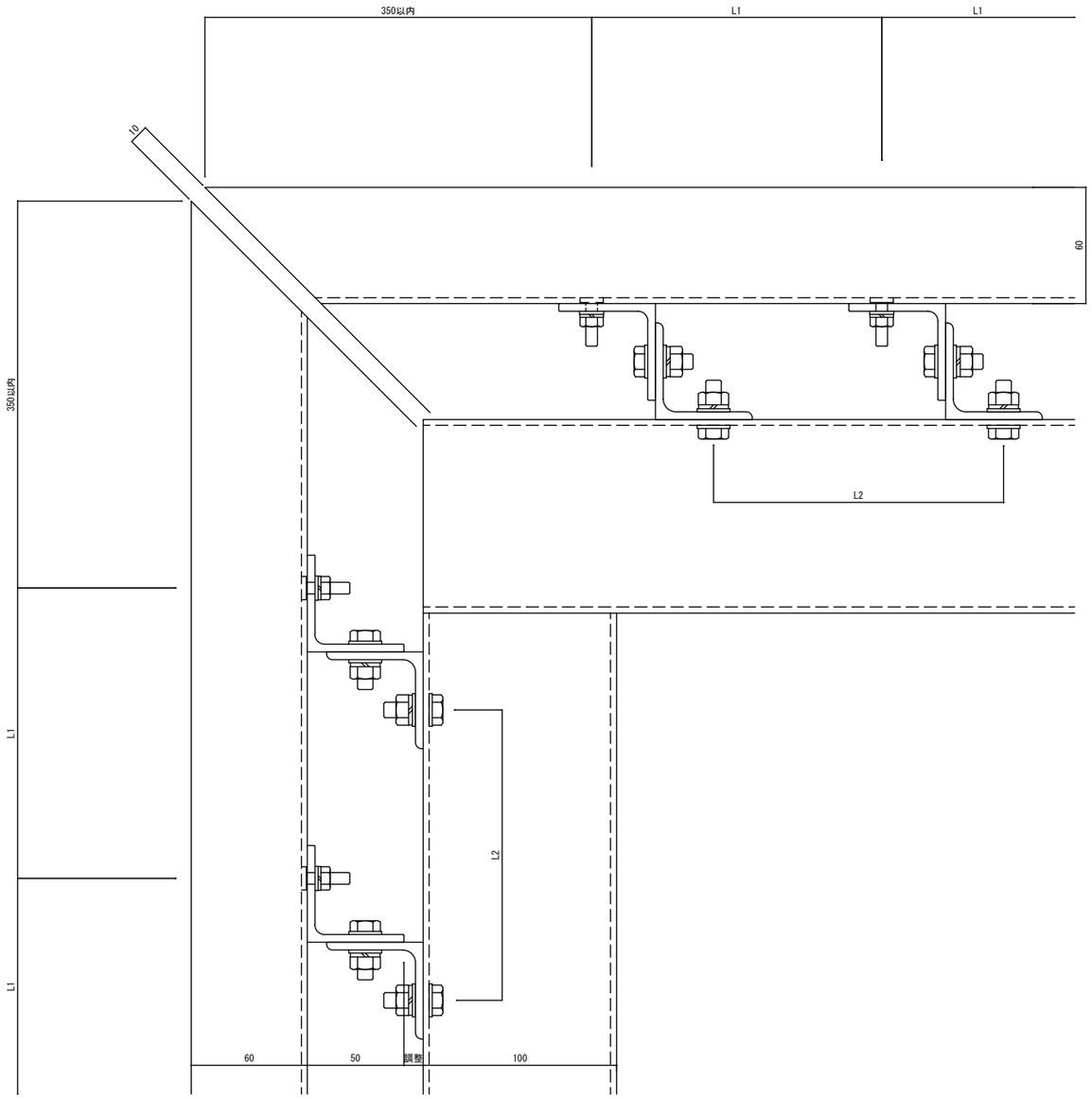

ＳＫルーバーパネル　SRP-100横ばり