（ステンレス１００タイプ）

◇外壁ー外壁（１００ＳＳＨ－Ｓ）　Ｓ＝１／３

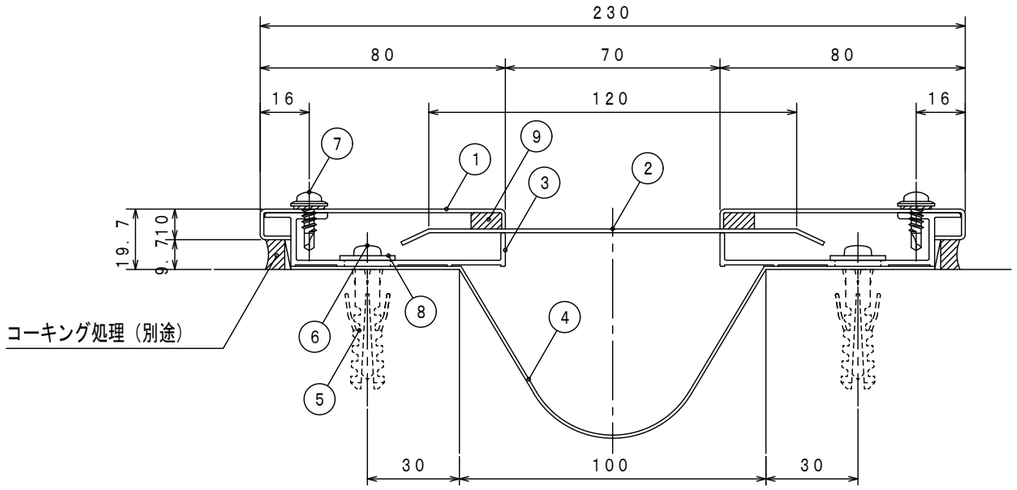

（落下防止ワイヤー）

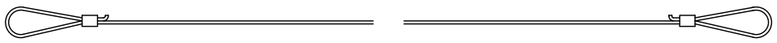

	部材名称	規　格	定　尺（mm）	使用数量	単位
1	ＳＳＨサイドプレート（Ｂ）Ｓ		３０００	２	本
2	ＳＳＨセンタープレート（Ｂ）Ｓ		３０００	１	〃
3	ＳＳＨフレーム（Ｂ）			２	〃
4	止水補助板	ＦＳ２５０	３１００	１	枚
5	アンカープラグ	フィッシャープラグＳ８		１２	〃
6	ステンタッピンねじ	なべ５×５０		１２	〃
7	ステンセットシルタップ	４×１３		１６	〃
8	ステンワッシャー	１．５×１８×５．５穴		１２	枚
9	ガスケットＳＨＦ		３０００	２	本
※	サイドプレートジョイントカバー	外ジョイント材（ステン）		２	個
※	センタープレートジョイントカバー	外ジョイント材（ステン）		１	〃
※	ブチルテープ	ｔ１．０×ｗ３０	６０００	１	巻
※	落下防止ワイヤー			２	本

注）　ガスケットＳＨＦはＳＳＨサイドプレート（Ｂ）Ｓにセット済み。

（ステンレス１００イプ）

◇外壁コーナー（１００ＳＣＨ－Ｓ）　Ｓ＝１／３

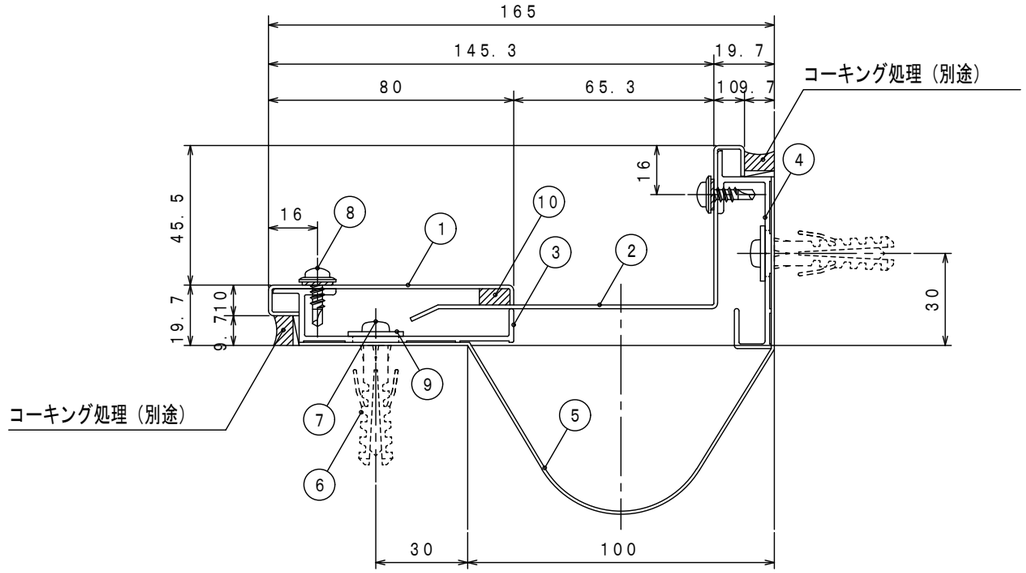

（落下防止ワイヤー）

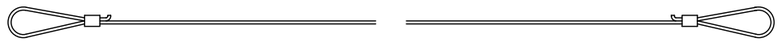

	部材名称	規　格	定　尺（mm）	使用数量	単位
1	ＳＳＨサイドプレート（Ｂ）Ｓ		３０００	１	本
2	ＳＣＨセンタープレート（Ｂ）Ｓ		３０００	１	〃
3	ＳＳＨフレーム（Ｂ）		３０００	１	〃
4	ＳＣＨ壁フレーム		３０００	１	〃
5	止水補助板	ＦＳ２５０	３１００	１	枚
6	アンカープラグ	フィッシャープラグＳ８		１２	本
7	ステンタッピンねじ	なべ５×５０		１２	〃
8	ステンセットシルタップ	４×１３		１６	〃
9	ステンワッシャー	１．５×１８×５．５穴		１２	枚
１０	ガスケットＳＨＦ		３０００	２	本
※	サイドプレートジョイントカバー	外ジョイント材（ステン）		１	個
※	センタープレートジョイントカバー	外ジョイント材（ステン）		１	〃
※	ブチルテープ	ｔ１．０×ｗ３０	６０００	１	巻
※	落下防止ワイヤー			２	本

注）　ガスケットＳＨＦはＳＳＨサイドプレート（Ｂ）Ｓセット済み。