100TTK-A

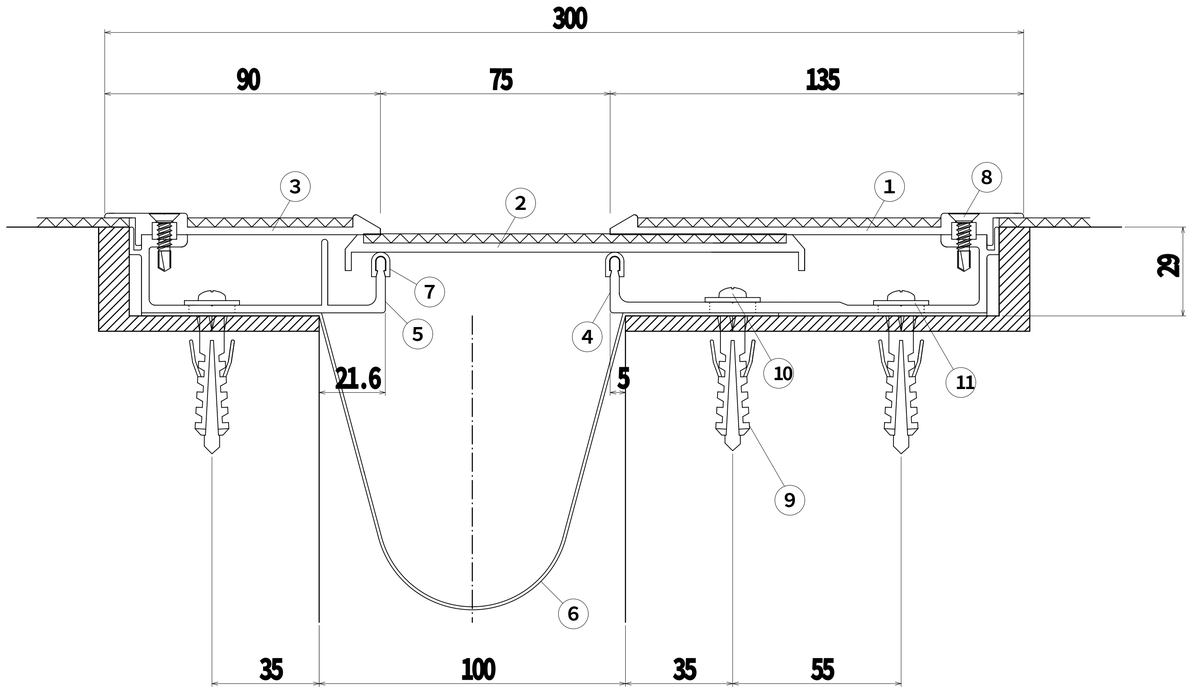

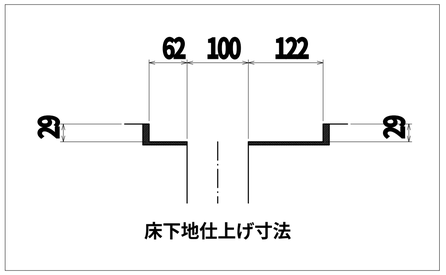

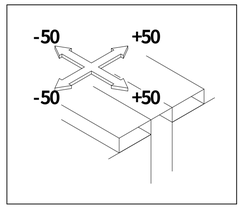

1 ＴＴＫサイドプレート (Ｂ)　(t= 2.5)
2 ＴＴＫセンタープレート (Ｂ)　(t= 3.0)
3 ＴＴＫサイドプレート (ＢＫ)　(t= 2.5)
4 ＴＴＫフレーム (Ｂ)
5 ＴＴＫフレーム (ＥＫ)
6 止水補助板 FS400
7 ユカホルダーキャップ
8 ステンドリリングねじ (皿 5x19))
9 アンカープラグ (φ 8× 40)
10 ステンタッピンねじ (なべ 5× 50)
11 ステスワッシャー 1.5× 18× 5.5穴
◎ ブチルテープ (t 1.0× w80) (6m/巻)
※ 床仕上材厚さ：3.0mm

100TCK-A

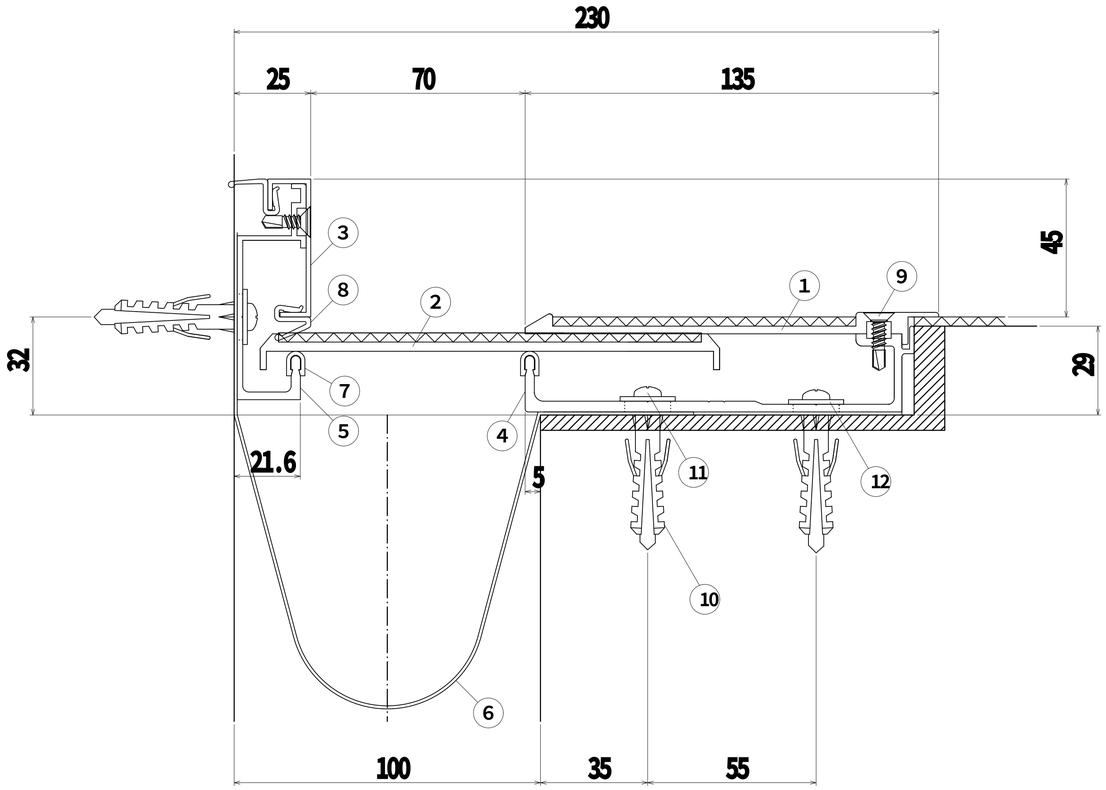

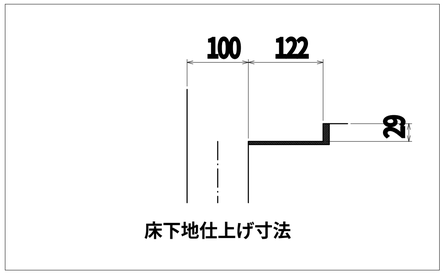

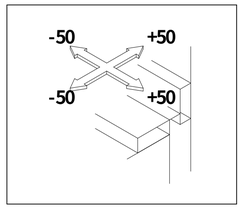

1 ＴＴＫサイドプレート (Ｂ)　(t= 2.5)
2 ＴＴＫセンタープレート (Ｂ)　(t= 3.0)
3 ＴＣＧサイドキャップＡ　(t= 1.5)
4 ＴＴＫフレーム (Ｂ)
5 ＴＣＧ壁フレーム
6 止水補助板 FS400
7 ユカホルダーキャップ
8 ガスケットＧＮ
9 ステンドリリングねじ (皿 5x19))
10 アンカープラグ (φ 8× 40)
11 ステンタッピンねじ (なべ 5× 50)
12 ステスワッシャー 1.5× 18× 5.5穴
◎ ブチルテープ (t 1.0× w80) (6m/巻)
※ 床仕上材厚さ：3.0mm