（アルミ１００タイプ）

◇天井＋天井（１００ＵＵＧ－Ａ）　Ｓ＝１／３

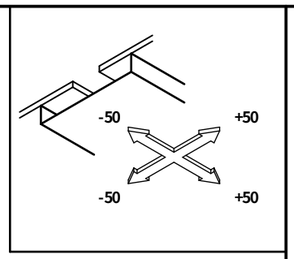

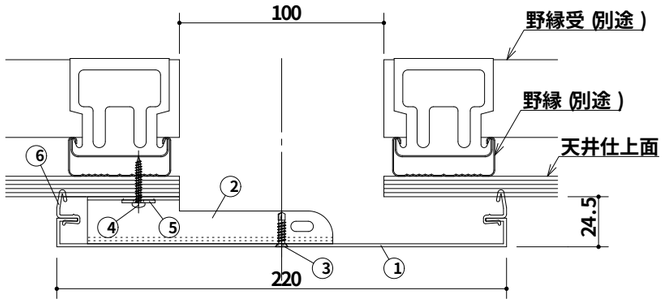

（落下防止ワイヤー）

	部材名称	規　格	定　尺 (mm)	使用数量	単位
1	ＵＵＧキャップ（Ｂ）Ａ	―	３０００	１	本
2	ＵＵＧホルダー（Ａ）	Ｌ＝１２０	―	６	個
3	ステンドリリングねじ	皿（Ｄ６）４×１６	―	６	本
4	ステンタッピンねじ	なべ４×３０	―	１２	本
5	ステンワッシャー	１．５×１８×４．５穴	―	１２	枚
6	ガスケットＧＡ１５	―	３１００	２	本
※	ジョイントプレート	ＡＬ　ｔ＝１．５	―	１	個
※	落下防止ワイヤー	１.５×（１×１９）Ｌ＝６００	―	２	本

（アルミ１００タイプ）

◇天井＋天井コーナー（１００ＵＣＧ－Ａ）　Ｓ＝１／３

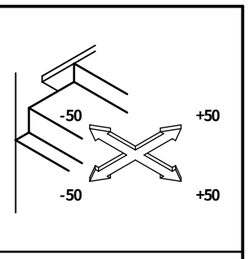

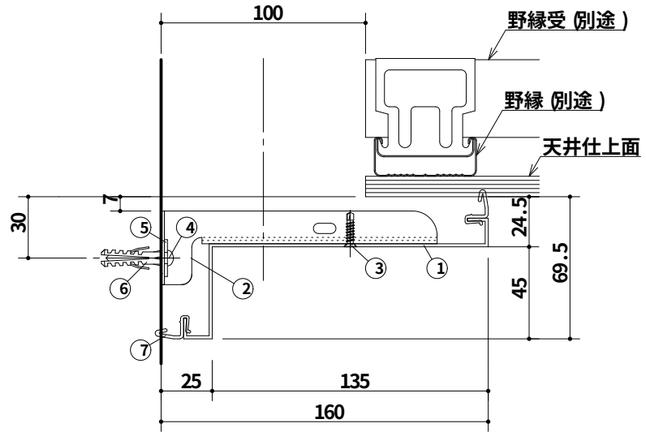

（落下防止ワイヤー）

	部材名称	規　格	定　尺 (mm)	使用数量	単位
1	ＵＣＧキャップ（Ｂ）Ａ	―	３０００	１	本
2	ＵＣＧホルダー（Ｂ）	Ｌ＝１３５	―	６	個
3	ステンドリリングねじ	皿（Ｄ６）４×１６	―	６	本
4	ステンタッピンねじ	なべ４×３０	―	１２	本
5	ステンワッシャー	１．５×１８×４．５穴	―	１２	枚
6	アンカープラグ	Φ６×３０	―	６	本
7	ガスケットＧＡ１５	―	３１００	２	本
※	ジョイントプレート	ＡＬ　ｔ＝１．５	―	１	個
※	落下防止ワイヤー	１.５×（１×１９）Ｌ＝６００	―	２	本